Отчёт об обследовании

Исполнитель отчёта: Серова Катя,
бизнес-аналитик

сентябрь 2025

Содержание

Введение..... 3
Система, в рамках которой было произведено обследование.....3
Предмет обследования.....3
Цель обследования.....3
Задачи обследования..... 3
Состав проектной команды на уровне организации.....3
Методы обследования.....4
Источники информации.....4
Глоссарий.....4
Основная часть..... 5
Текущее состояние системы AS IS..... 5
Процессы системы AS IS.....5
Недостатки системы AS IS..... 7
Обоснование необходимости изменений.....8
Ожидаемый процесс работы системы TO BE..... 9
Ожидаемые результаты.....9
Варианты решений в рамках изменения.....10
Приложение.....12
Процесс “Создание бронирования” AS IS..... 12
Процесс “Обработка претензии гостя” AS IS..... 13

Введение

Система, в рамках которой было произведено обследование

Обследована система СПА-отеля «Белый Пион» для управления историей бронирований клиентов, а также для маркетинговых коммуникаций с клиентами.

Задействованные отделы: отдел маркетинга и продаж, отдел бронирования и обслуживания.

Предмет обследования

Исследованы текущие процессы, инструменты, данные и показатели, реализующие управление историей бронирований клиентов и маркетинговые коммуникации с клиентами.

Цель обследования

Оценить возможность увеличить лояльность и удовлетворенность клиентов благодаря ведению базы клиентов и индивидуальным предложениям.

Задачи обследования

- выявить проблемы и ограничения текущих процессов в рамках системы, реализующей управление историей бронирования клиентов и маркетинговые коммуникации с клиентами,
- определить требования Заказчика к решению,
- выявить основные функциональные возможности, которые способны оптимизировать процессы в каждом из отделов Заказчика, участвующем в управлении историей бронирований и маркетинговых коммуникаций с клиентами,
- определить функциональность, которая должна быть реализована в рамках внедряемого решения.

Состав проектной команды на уровне организации

Указаны участники обследования: эксперты со стороны заказчика и внешние эксперты, проводившие обследование.

№	ФИО	Должность	Отношение к Отелю	Роль

1	Белый XXX	Владелец отеля	Внутренний	Заказчик функциональности, эксперт
2	Баронов XXX	Лид отдела бронирования и обслуживания	Внутренний	Эксперт
3	Ярченко XXX	Руководитель отдела маркетинга и продаж	Внутренний	Эксперт
4	Белкина XXX	Бизнес-аналитик	Внешний	Организатор интервью
5	Романов XXX	Ведущий бизнес-аналитик	Внешний	Организатор интервью
6	Серова Екатерина Александровна	Бизнес-аналитик	Внешний	Составитель отчёта

Методы обследования

1. Интервью с владельцем и сотрудниками основных отделов Заказчика.
2. Анализ документации, составленной по итогам интервью.

Источники информации

При проведении обследования использовались источники информации:

1. опыт и знания экспертов Заказчика, собранные методом интервью,
2. расшифровки указанных интервью,
3. анализ рынка ПО, релевантного предмету обследования.

Глоссарий

В настоящем отчёте об обследовании применяют следующие термины с соответствующими определениями, обозначения и сокращения:

№ п/п	Сокращение или термин	Определение
1	API (Application Programming Interface)	программный интерфейс приложения, позволяющий интегрировать разные системы и обмениваться данными между ними
2	CRM (Customer Relationship Management)	система управления взаимоотношениями с клиентами, внедряемая у Заказчика в рамках проекта
3	KPI (Key Performance Indicators)	ключевые показатели эффективности
4	NPS (Net Promoter Score)	уровень удовлетворённости клиентов

5	PMS (Property Management System)	система управления имуществом отеля, текущее ПО Заказчика «О! Отель»
6	Заказчик	СПА-отель «Белый Пион»
7	Исполнитель	ООО «АйТи Решения Практикум»
8	Отдел БиО	отдел бронирования и обслуживания
9	Отдел МиП	отдел маркетинга и продаж
10	Отель	СПА-отель «Белый Пион»
11	ПО	программное обеспечение
12	Повторный гость	клиент Отеля, ранее имевший бронирование в Отеле

Основная часть

Текущее состояние системы AS IS

В данном разделе описаны процессы, реализующие управление бронированиями и проживаниями, историей бронирований, сбор обратной связи, а также для маркетинговых коммуникаций с клиентами.

Проанализированы недостатки процессов AS IS, выявлены точки для их улучшений и обоснована рекомендация изменения системы.

Процессы системы AS IS

Обследованы следующие отделы и процессы:

Процесс	Отдел(ы)	Степень автоматизации	Используемое ПО и инструменты	Краткое описание шагов
Ведение базы клиентов	Отдел МиП, отдел БиО	ручной	Excel, корпоративное облачное хранилище, CSV-таблица, PMS	1. Отдел БиО вносит данные в PMS, 2. БиО выгружает таблицу в формате CSV, 3. МиП копирует данные из CSV-таблицы в самый конец Excel
Маркетинговые коммуникации	Отдел МиП	ручной	Excel, почтовый сервис, календарь	1. МиП ориентируется на праздники и начало сезонов, а также на ближайшие дни рождения клиентов, 2. Отправляют рассылку (массово или точечно, в

				зависимости от причины рассылки)
Предоставление скидок	Отдел МиП	ручной	бумажные ваучеры	1. МиП передает организаторам социального субботника ваучеры на скидки
Предоставление бесплатных услуг	Отдел МиП	ручной	бумажные ваучеры	1. Доходный клиент выселяется из отеля, 2. Сотрудник отеля дарит купон на бесплатный массаж
Управление бронированиями через сайт заказчика	Отдел БиО	ручной	PMS, почтовый сервис	1. БиО вносит информацию в PMS: персональные данные, даты заезда-выезда, категорию номера, номер комнаты 2. Данные по дополнительным услугам и ОС по клиенту вносит в поле “Примечание” (не экспортируется в файл CSV)
Управление бронированиями через онлайн-платформы	Отдел БиО	автоматизированный	Онлайн-платформы бронирования, почтовый сервис	1. Онлайн-платформы бронирования отправляют на почту запросы на бронирование, 2. БиО заносит в PMS данные вручную
Отмены бронирований	Отдел БиО	ручной	PMS, Excel	1. Клиент обращается к заказчику, 2. БиО бронирует номер для клиента, 3. БиО сверяется с черным списком в таблице, 4. Если в ней есть данные клиента - БиО повторно связывается с ним и отменяет бронь
Обработка претензий	Отдел БиО	ручной	Бумажные ваучеры	1. Гость обращается на стойку

				регистрации с претензией, 2. Сотрудник на свое усмотрение предлагает клиенту скидку на текущее или ваучер на следующее бронирование, либо же решает конфликт без предоставления скидки
Планирование ресурсов (персонала)	Отдел БиО	ручной	Excel	1. БиО проставляет смены для сотрудников с учетом графика их работы (без привязки к предпочтениям гостей)

Недостатки системы AS IS

- Сотрудникам отдела МиП приходится копировать информацию о гостях вручную в Excel-таблицу, т.к. доступа к PMS у них нет. Таблица долго загружается из-за своего объема, из-за чего сотрудники тратят больше времени на ее заполнение.
- Сотрудники отдела МиП не получают данные с комментариями по самим клиентам или заказанным дополнительным услугам. Из-за этого нет возможности планировать индивидуальные проморассылки и маркетинговые активности.
- Клиенты отеля никак не сегментируются, из-за чего возникают сложности в планировании маркетинговых коммуникаций: клиенты получают рассылки только при начале каждого сезона и на день рождения.
- У отеля нет программы лояльности: сотрудники предлагают дополнительные бесплатные услуги или скидки на свое усмотрение.
- Сотрудники отдела БиО при получении заявки с онлайн-платформ вносят данные в систему PMS вручную, даже если это повторный гость. Из-за этого на заведение заявки тратится больше времени.
- Нет возможности планировать смены сотрудников и дополнительные услуги для гостя с учетом его предпочтений (например, англоговорящий бармен). Это влияет на возможную доходность и лояльность таких гостей.
- При бронировании номера отдел БиО сначала подтверждает бронь, и только после этого сверяется с черным списком отеля. Если клиент туда занесен, приходится

связываться с ним повторно и отменять бронь, что увеличивает время работы над заявкой.

- Действия сотрудников отеля при наличии претензий со стороны гостя не систематизированы: они принимают решение о том, какую компенсацию предложить (и предложить ли ее вообще) на свое усмотрение. Поскольку отель пользуется бумажными ваучерами, возникают ошибки при заполнении системы расчета. Также такая система не позволяет видеть полную картину по удовлетворенности гостей.

- У отеля нет статистики по удовлетворенности в связке с персоналом. Такая статистика позволила бы иметь внутренний рейтинг сотрудников и работать с ними точечно для повышения качества обслуживания.

- Отсутствие инструментов для управленческой отчетности.

- Взаимодействие между отделами МиП и БиО происходит через разные каналы связи, нет единой системы. Это приводит к частичному дублированию и частичной потере данных.

- Сбор, хранение и использование обратной связи находятся вне зоны ответственности отделов. Это влечёт за собой недостоверность доступной обратной связи, утерянных клиентов, не предоставивших обратную связь совсем, утерянные возможности для улучшения продуктов и сервисов на основе реального опыта реальных клиентов.

Обоснование необходимости изменений

- Автоматизация ручных операций отдела МиП освободит ресурсы сотрудников, которые они сейчас тратят на рутинные задачи. Также это позволит сегментировать аудиторию, автоматически таргетировать предложения по сегментам и индивидуальным гостям и их предпочтениям, а ещё — проводить более высококонверсионные маркетинговые кампании.

- Ресурсное планирование на период новых бронирований повторных гостей с учётом их особенностей и предпочтений увеличит лояльность повторных гостей. Дополнительно это позволит избегать пиковых нагрузок на персонал, вызванных в системе AS IS возможным случайным заселением сложных в обслуживании клиентов.

- Интеграция с API онлайн-платформ для бронирования позволит сотрудникам отдела БиО не переносить данные в PMS вручную, а копировать их автоматически. Это поможет сократить время заведения заявки на бронирование номеров.

- Автоматизация ручной операции отдела БиО по работе с гостями из черного списка освободит ресурсы сотрудников и поможет им оперативно сообщать о возможности бронирования номера в отеле.

- Создание программы лояльности и ее автоматизация упростят работу персоналу при взаимодействии с расстроенными / конфликтными гостями, т.к. у них будет

возможность систематизировать свои действия, а также предложить доступную для каждого клиента компенсацию и зафиксировать ее в системе. Это также уменьшит количество ошибок при заполнении системы расчета.

Ожидаемый процесс работы системы TO BE

В данном разделе описано целевое состояние системы — TO BE — и предложены варианты по его достижению. Описание сформировано на основании проблем системы AS IS и требований к её улучшению.

Ожидаемые результаты

- Повысить лояльность клиентов на 20% через год после внедрения изменений.
- Повысить показатель NPS на 15% через год после внедрения изменений.
- Повысить средний чек гостя минимум на 10% через год после внедрения изменений.
- Уменьшить время бронирования номера минимум на 35% через год после внедрения изменений.

Варианты решений в рамках изменения

№ п/п	Вариант решения	Изменения в процессах	Стоимость	Достоинства	Недостатки
1	Доработать PMS: предоставить отделу МиП доступ	1. МиП приходится копировать информацию о гостях вручную в Excel, т.к. доступа к PMS нет; 2. МиП не видят примечаний, оставленных коллегами из отдела БиО	Дешево - Умеренно	- Нет дублирования ручных действий, что сокращает время ведения базы гостей, - Есть возможность видеть все комментарии о каждом госте	Есть риск ошибок, если у МиП будет открыт широкий доступ
2	Оптимизировать систему PMS: добавить дополнительные отдельные поля по предпочтениям клиента, портрету клиента, доходности	Гости не сегментируются, из-за чего возникают сложности в планировании маркетинговых коммуникаций	Дешево - Умеренно	Возможность запускать персонализированные рассылки на основе данных о госте	Не все поля будут заполнены необходимыми данными
3	Оптимизировать систему PMS: добавить возможность добавлять информацию по сменам сотрудников с учетом предпочтений гостей	Нет планирования смен с учетом предпочтений гостей	Дешево - Умеренно	- Возможность в одном окне видеть и редактировать информацию по сменам для конкретных сотрудников, - Повышение лояльности гостей отеля	Необходимо постоянно следить за расписанием сотрудников и вносимыми в PMS предпочтениями гостей
4	Разработать и внедрить CRM	1. Гости не сегментируются, из-за чего возникают сложности в планировании маркетинговых коммуникаций; 2. БиО сначала подтверждает бронь, и только после этого сверяется с черным списком отеля, из-за чего приходится повторно связываться с гостем и отменять бронь;	Очень дорого	- Возможность запускать персонализированные рассылки на основе данных о госте для МиП, - Уменьшение времени на обработку заявки от клиента из черного списка для БиО, - Добавление ответственных сотрудников, с которыми	Потребуется обучить сотрудников и полностью запустить процесс с 0: описание ПО, как с ним работать, как выгружать и просматривать данные и пр. Долго, дорого и трудозатратно

		3. Нет статистики по удовлетворенности гостей в связке с персоналом		коммуницировал гость на протяжение своего проживания, сбор статистики NPS	
5	Разработать и внедрить программу лояльности	Сотрудники предлагают дополнительные бесплатные услуги или скидки на свое усмотрение	Дорого	- Повышение лояльности гостей из-за индивидуального подхода, - Сотрудники точно знают, кому и когда какую скидку можно предложить, - Повышение процента повторных гостей	Потребуется разработать процесс с 0, также подключить сразу несколько отделов (разработка, дизайн) и, возможно, нанять новых сотрудников, которые будут лидить процесс (продакт-менеджера)
6	Интеграция с API	БиО при получении заявки с онлайн-платформ вносят данные в систему PMS вручную	Дешево - Умеренно	- Обработка заявок происходит быстрее, т.к. не нужно заносить данные вручную, - Меньше ошибок со стороны менеджеров отеля	Нужно разобраться в самом API и его документации. Трудозатратно
7	Внедрить воркфлоу для подтверждения запроса и создания бронирования	БиО при получении заявки с онлайн-платформ вносят данные в систему PMS вручную	Дешево - Умеренно	Обработка заявок происходит быстрее, т.к. не нужно обрабатывать большой объем данных вручную - достаточно нажать на кнопку	Потребуется обучить сотрудников по работе с ворклофу

Приложение

В рамках обследования были смоделированы в нотации BPMN процессы “Создание бронирования” и “Обработка претензии гостя”. Диаграммы представлены ниже.

Процесс “Создание бронирования” AS IS

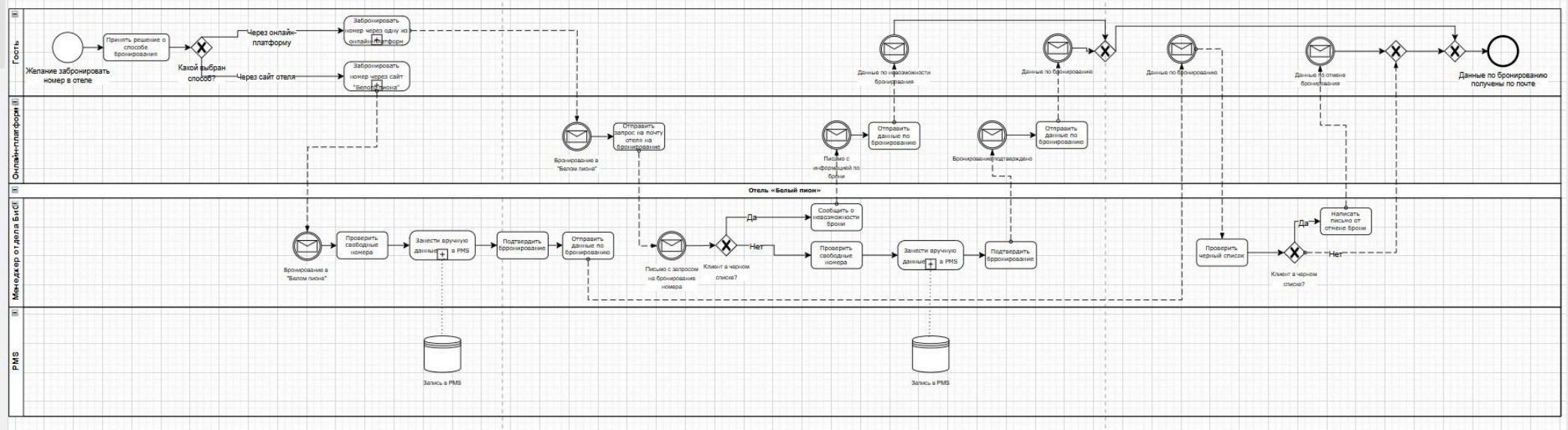
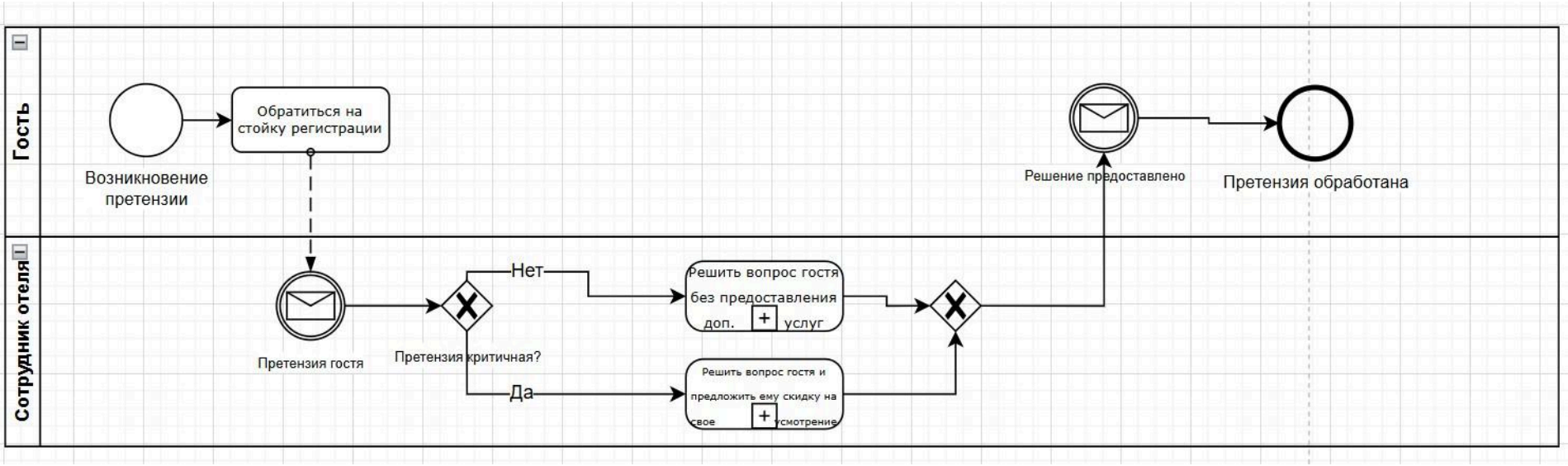
Процесс “Обработка претензии гостя” AS IS